８月１８日（日）：決勝トーナメント

会場：東川ゆめ公園
駐車場台数制限：近い所５台

Aブロック

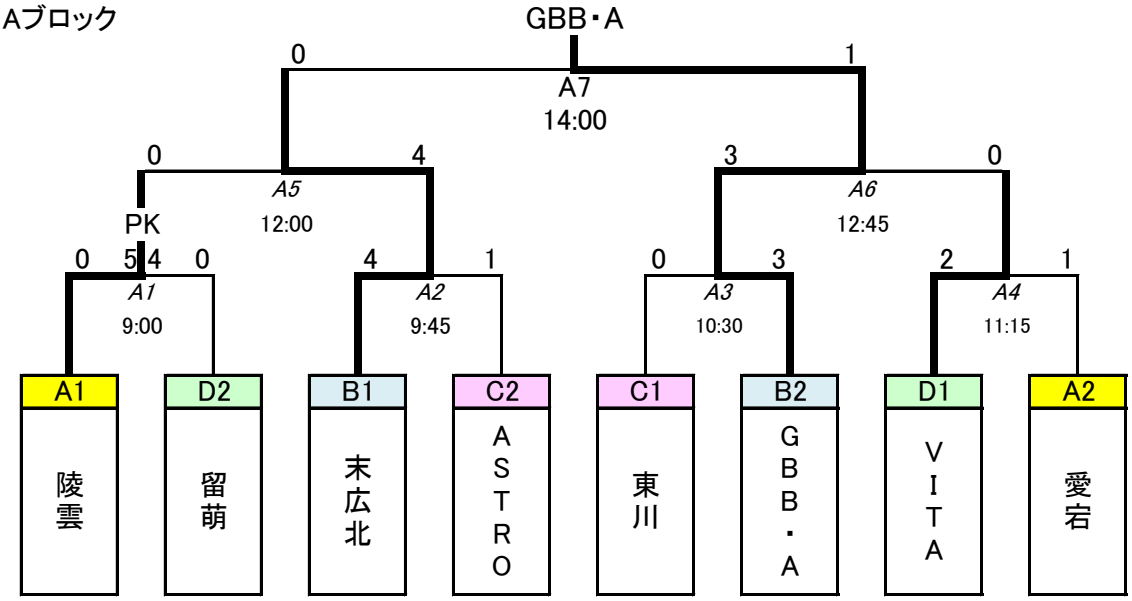
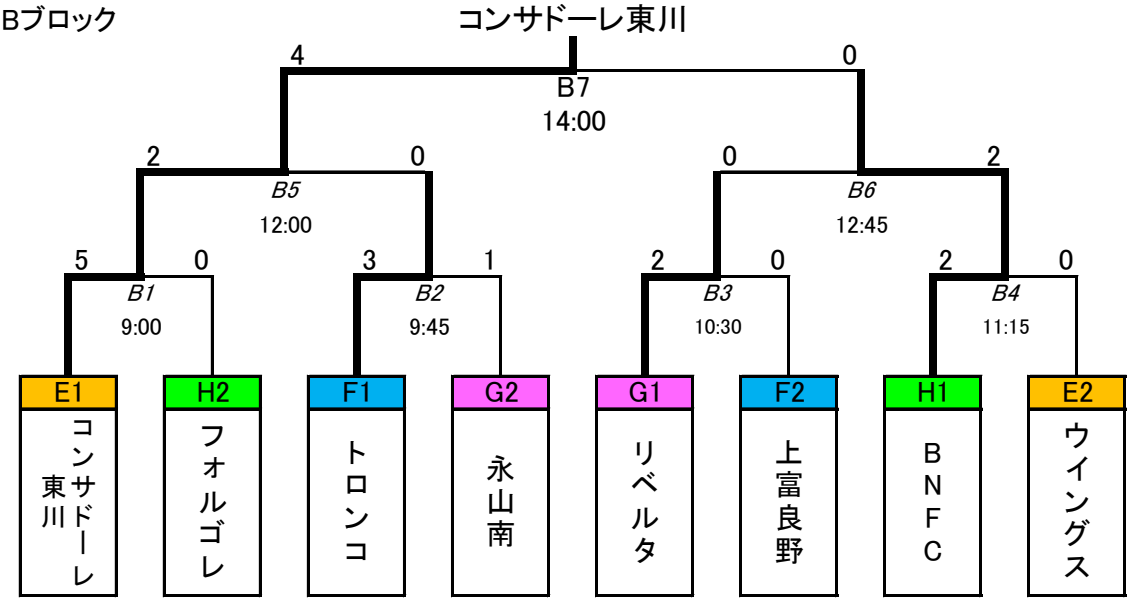
Bブロック